Spiralgehäusepumpen

SIHI*SuperNova*

Typ ZLKD 32 - 125 ... 200 - 250

TECHNISCHE DATEN

Förderstrom:	max. 740 m³/h		
Förderhöhe:	max. 90 m		
Drehzahl:	max. 3600 1/min		
Werkstoff:	Grauguss (0B,0C,0E) und Edelstahl (4B)		
Temperatur:	max. 120 °C (Heißwasser[1)] bis 140 °C)		
Gehäusedruck:	Werkstoff:	4B	PN 16
		0B, 0C, 0E	PN 16 / 10[2)]
Wellendichtung:	Gleitringdichtung		
Anschlussmaße:	Werkstoff:		
der Flansche	4B	DIN 2501 PN 16	
	0B, 0C, 0E	DIN 2501 PN 16 / 10[2)]	
Drehrichtung:	vom Antrieb auf die Pumpe gesehen rechtsherum		

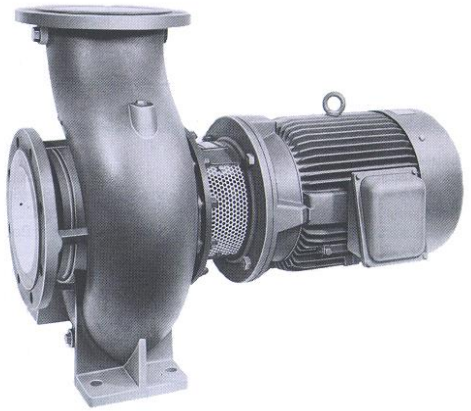

ANWENDUNG

Spiralgehäusepumpen der Baureihe ZLK nach DIN 24255 / EN 733 und ISO 9908 werden dann eingesetzt, wenn es gilt, reine bzw. getrübte Flüssigkeiten, die keine festen Bestandteile enthalten, problemlos zu fördern. Sie finden Anwendung in Branchen wie

- Stahl-, Maschinen- und Fahrzeugbau
- Nahrungs- und Genussmittelindustrie
- Pharmazeutische Industrie
- Lackindustrie
- Kunststoff- und Gummiindustrie
- Eisen- und NE-Metallindustrie
- Papier- und Zellstoffindustrie
- Textilindustrie
- Gebäude- und Anlagenbau
- Beheizung und Kühlung
- Entwässerung
- Wasserversorgung
- Bewässerung

BAUART

Horizontale, einstufige Spiralgehäusepumpen mit Abmessungen und Nennleistungen nach DIN 24255 / EN 733, plus 6 zusätzliche Baugrößen.

Die Prozessbauweise erlaubt die Demontage der kompletten Einschubeinheit, ohne dass das Pumpengehäuse aus dem Rohrleitungsverband gelöst werden muss.

Die getrennten, über eine Steckkupplung verbundenen Wellen ermöglichen die Demontage bzw. den Austausch des Motors ohne Eingriffe an der Pumpe.

Das Programm umfasst 34 Baugrößen.

[2)] Wasserqualität gemäß VdTÜV 1466, zusätzlich Anforderung: O_2 (Sauerstoff) < 0,02 mg/l

[2)] ab Baugröße 100160 bis 200250 10 bar

BAUAUSFÜHRUNG

Gehäusedruck:

Werkstoff 4B:	max. 16 bar von - 40 °C bis +120 °C
	max. 14 bar von + 120 °C bis +140 °C
Werkstoff 0B, 0C, 0E:	max. 16/10[2)] bar von - 20 °C bis +120 °C
	max. 14/9[2)] bar von + 120 °C bis +140 °C

Max. Gehäusedruck = Zulaufdruck + Nullförderhöhe

Bitte beachten:

Technische Regeln und Sicherheitsvorschriften.

Stutzenstellung:

Saugstutzen axial, Druckstutzen radial nach oben gerichtet.

Flansche:

Werkstoff 4B:	entsprechend DIN EN 1092-1 / PN16
Werkstoffe 0B, 0C, 0E:	entsprechend DIN EN 1092-2 / PN 16/10[2)]

Flansche gebohrt nach ANSI 150 ist möglich.

Hydraulik:

Erste Hydraulik:	Bezeichnung A
Zweite Hydraulik:	Bezeichnung B

Lagerung:

Lageraufsatz mit einem lebensdauerfettgeschmiertem Wälzlager nach DIN 625.

Spiralgehäuse mit Füße, n = 1450 1/min:	Bezeichnung 3
Spiralgehäuse ohne Füße, n = 2900 1/min:	Bezeichnung 4

Wellendichtung:

Wellendichtung erfolgt durch eine eigengespülte, ungekühlte, nicht entlastete Einzelnormgleitringdichtung.

Bezeichnung B27:	nicht entlastete Faltenbalg-Gleitringdichtung, Gleitwerkstoff WC/Kohle, Elastomer EPDM
Bezeichnung BH3:	nicht entlastete Faltenbalg-Gleitringdichtung, Gleitwerkstoff SiC/Kohle, Elastomer EPDM
Bezeichnung BHS:	nicht entlastete Faltenbalg-Gleitringdichtung, Gleitwerkstoff SiC/SiC, Elastomer FPM (Viton)
Bezeichnung BHJ:	nicht entlastete Faltenbalg-Gleitringdichtung, Gleitwerkstoff SiC/Kohle, Elastomer FPM (Viton)

Werkstoffausführung:

Pos.	Bauteil	Werkstoffbezeichnungen						Werkstoffausf.			
		EN Nummer	EN Bezeichnung	DIN Nummer	DIN Bezeichnung	US Bezeichnung ASTM Standard	AISI	0B	0C	0E	4B
10.20	Spiralgehäuse	EN-JL 1040	EN-GJL 250	0.6025	GG-25	A 278 Class 30		x	x	x	
		1.4408	GX5CrNiMo19-11-2	1.4408	G-X5CrNiMoNb 18 10	A 351 CF8M	316				x
16.10	Gehäusedeckel	EN-JL 1040	EN-GJL 250	0.6025	GG-25	A 278 Class 30		x	x	x	
		1.4408	GX5CrNiMo19-11-2	1.4408	G-X5CrNiMoNb 18 10	A 351 CF8M	316				x
21.00	Welle	1.4021	X 20 Cr13	1.4021	X 20 Cr13	A 276 Type 420	420	x	x	x	
		1.4401	X5CrNiMo17-12-2	1.4401	X5CrNiMo 17 12 2	A 167 Gr316	316				x
23.00	Laufrad	EN-JL 1040	EN-GJL 250	0.6025	GG-25	A 278 Class 30		x			
		CC 480 K	CuSn10-Cu	2.1050	G-CuSn10	B 427 C91600			x		
		1.4408	GX5CrNiMo19-11-2	1.4408	G-X5CrNiMoNb 18 10	A 351 CF8M	316			x	x
34.00	Lagerträger	GG-25						x	x	x	x
43.30	Gleitringdichtung	SiC/Kohle, SiC/SiC, Elastomer EPDM oder FPM (Viton)						x	x	x	x

Gehäusedichtung:

Die Gehäusedichtung erfolgt durch eine Flachdichtung aus Spezialpapier (EWP 210). Bezeichnung 2.

Die Gehäusedichtung erfolgt durch eine Flachdichtung aus Teflon (PTFE). Bezeichnung 4.

Antrieb/Drehzahl:

Der Antrieb erfolgt durch handelsübliche Elektromotoren.

Bauform IM B5 für Spiralgehäuse mit Füße, n = 1450 1/min. Bezeichnung 3.

Bauform IM B55 für Spiralgehäuse ohne Füße, n = 2900 1/min. Bezeichnung 4.

Für die Ermittlung der Antriebsleistung empfehlen wir folgende Leistungszuschläge:

bis 4 kW: 25% 4 bis 7,5 kW: 20% über 7,5 kW: 15%

Es sind folgende max. Drehzahlen zu beachten:

Baugröße	max. Drehzahl 1/min	Baugröße	max. Drehzahl 1/min	Baugröße	max. Drehzahl 1/min	Baugröße	max. Drehzahl 1/min
032125 50160 032160 50200 032200 65125 040125 65160 040160 65200[1)] 040200 80160[1)] 050125 80200[1)]	3600	032250 040250 050250 065250 100160 100200	3000	040315 125200 050315 125250 065315 150200 080250 080315 100250 100315	1800	150250 200250	1500

[1)] in Werkstoffausführung 4B max. Drehzahl 3000 1/min

Die max. Drehzahlen ergeben sich aus der zulässigen Wellenbelastung und der zulässigen Umfangsgeschwindigkeit der Laufräder.

Einbaulage

ZLK-Pumpen können grundsätzlich horizontal oder vertikal eingebaut werden. Soweit es die Stabilität des Rohrleitungsverbandes zulässt, ist direktes Einhängen in die Rohrleitung möglich. Die Befestigung erfolgt für n = 1450 1/min an den Füßen des Spiralgehäuses (Bezeichnung 3) und mit n = 2900 1/min an den Motorfüßen (Bezeichnung 4).

Hinweis

Die Anordnung des Motors unterhalb der Pumpe ist aus Gründen der Betriebssicherheit nicht zulässig

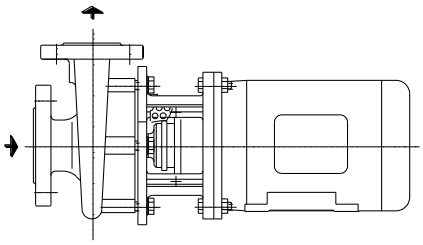

horizontaler Einbau

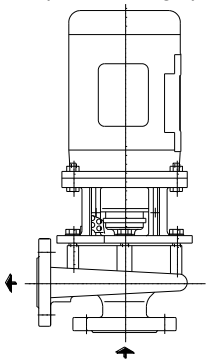

vertikaler Einbau

Allgemeine Hinweise:

Für horizontale Spiralgehäusepumpen nach EN 733 verweisen wir auf unsere **ZLN**-Baureihe und für Inline-Pumpen verweisen wir auf unsere **ZLI**-Baureihe Für die Ausrüstung von Wärmeübertragungsanlagen steht ein Gesamtprogramm für einen Mengenbereich von 1-1000 m^3/h mit folgenden zusätzlichen Baureihen zur Verfügung:

ZTN Spiralgehäusepumpen nach EN 733 in Grundplattenausführung, t_{max} 350 °C, PN 16 für Wärmeträgeröle.
ZTK Spiralgehäusepumpen nach EN 733 in Kompaktausführung, t_{max} 350 °C, PN 16 für Wärmeträgeröle (mit Magnetkupplung bis 400 °C).
ZTI Spiralgehäusepumpen nach EN 733 in Inlineausführung, t_{max} 350 °C, PN 16 für Wärmeträgeröle.
ZEN Spiralgehäusepumpen nach EN 22858, t_{max} 230 °C, PN 40 für Heißwasser.
ZDN Spiralgehäusepumpen nach EN 22858, t_{max} 185 °C, PN 25 für Heißwasser.
ZHN Spiralgehäusepumpen nach EN 733, t_{max} 180 °C, PN 16 für Heißwasser.
ZLI Spiralgehäusepumpen nach EN 733 in Inlineausführung, t_{max} 150 °C, PN 25 für Heißwasser.

Technische Dokumentation über diese Programme stellen wir Ihnen gerne auf Anfrage zur Verfügung.

Schnittzeichung und Bauteilverzeichnis

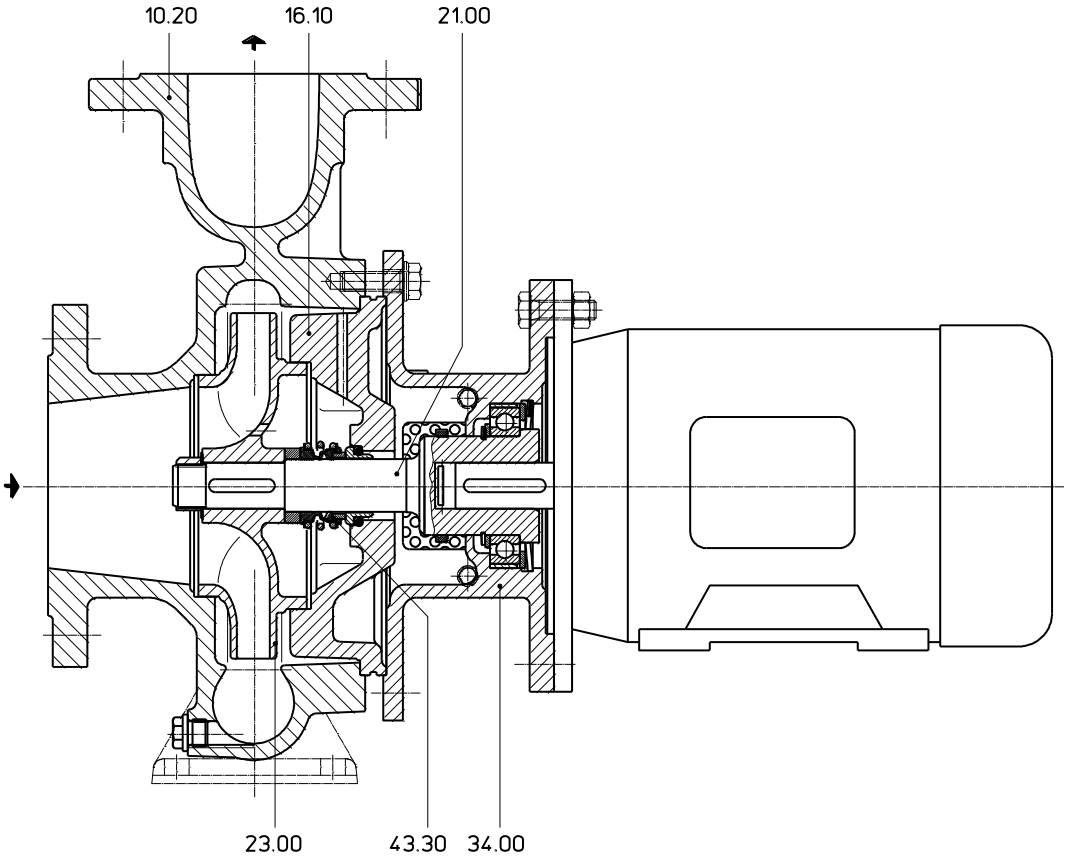

10.20	Spiralgehäuse	21.00	Welle
16.10	Gehäusedeckel	34.00	Lageraufsatz
23.00	Laufrad	43.30	Gleitringdichtung BH3/BHS/BHJ

Kompaktaggregat = Pumpengehäuse + kompakte Einschubeinheit + NORMmotor*

Die Ergänzung des Norm-Baukastens bestehend aus Spiralgehäuse, Gehäusedeckel, Laufrad und Gleitringdichtung durch eine spezielle Einschubeinheit ergibt ein kombinationsfreundliches Kompakt-Aggregat.
Der großzügig dimensionierte Lageraufsatz in der Einschubeinheit entlastet vollständig den Normmotor von hydraulischen Axialkräften und erlaubt eine Vielzahl von Motorkombinationen mit der Pumpeneinheit.
Der besondere Nutzen eines Kompakt-Aggregates sind geringere Betriebskosten und eine Platzersparnis bis zu 30 % gegenüber einem Grundplatten-Aggregat.

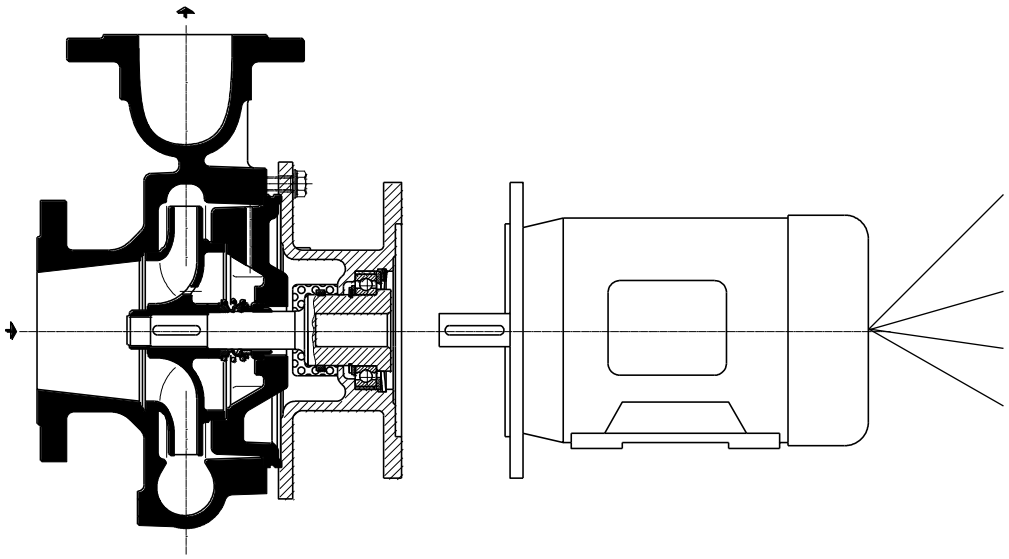

Motorkombinationen

+ Bauform IM B 5 oder IM V 1
IM B 35 oder IM V 15

+ Schutzart IP bis e II (Ex)

+ Drehzahl 50 und 60 Hz

= alle Motorenhersteller

*) Wellenende nach DIN 748 Teil 3.
Passfeder nach DIN 6995 Blatt 1.

Kennfeld 50 Hz **n = 1450 1/min**

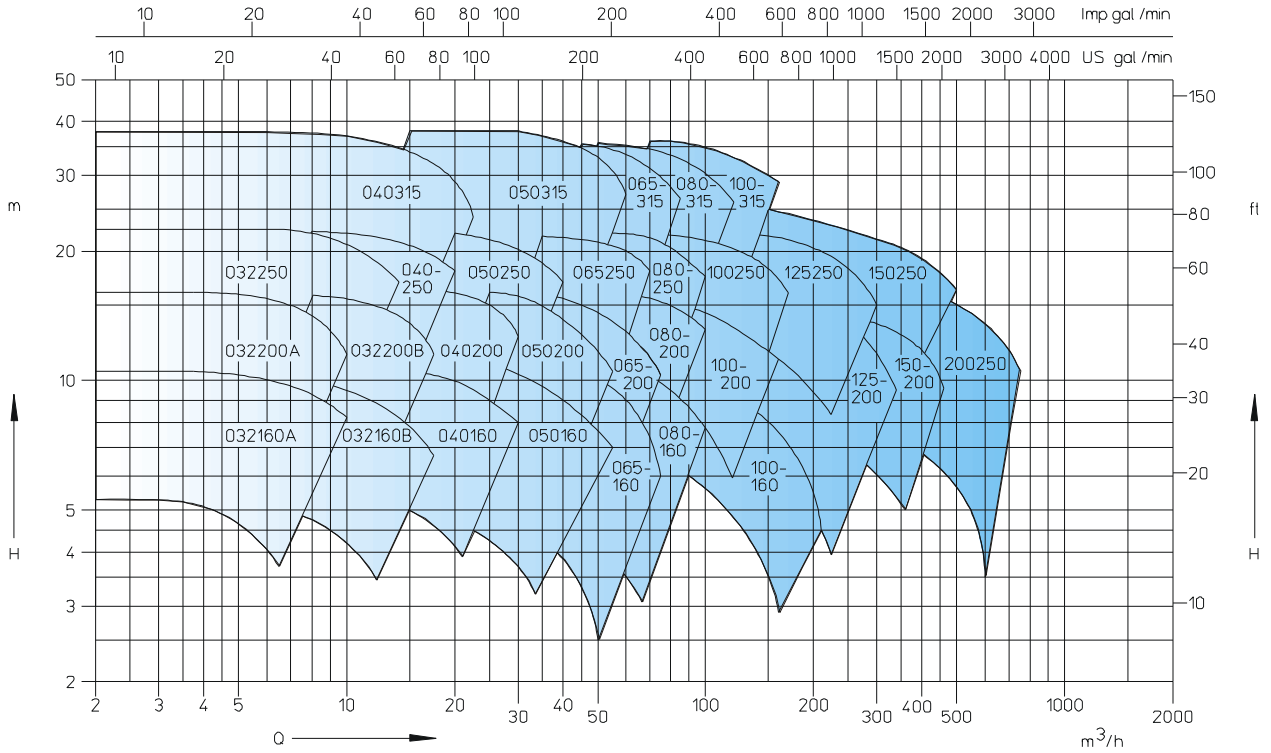

Kennfeld 50 Hz **n = 2900 1/min**

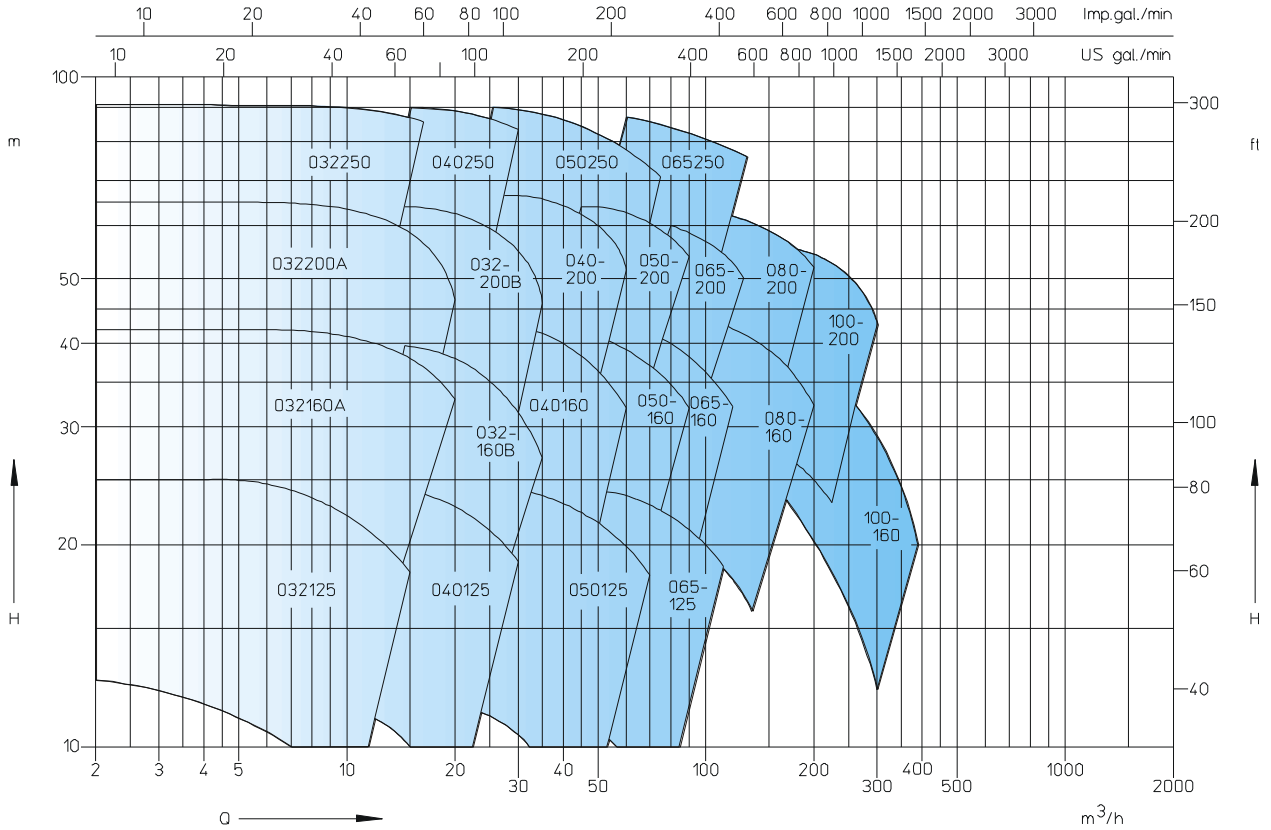

Maßtafel **n = 1450 1/min**

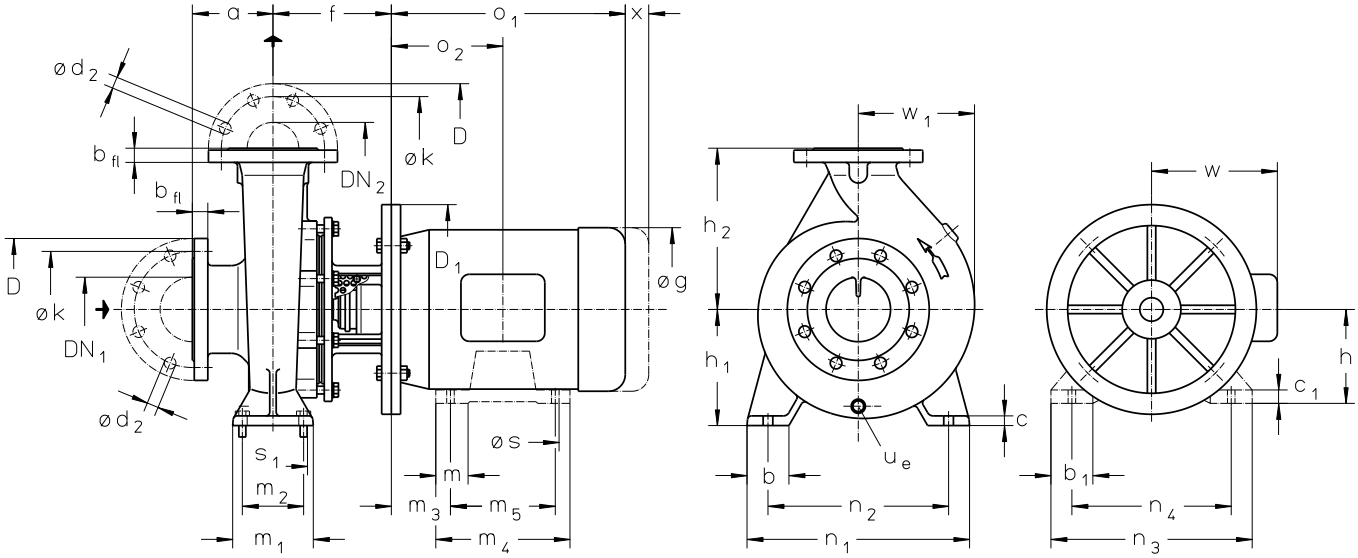

u_e = Anschluss für Entleerung G 1/4, ab DN_2 65 = G 3/8

Abmessungen in mm.

Baugröße	Motorbaugröße n = 1450 1/min				DN_2	DN_1	a	b	c	f	h_1	h_2	m_1	m_2	n_1	n_2	s_1*	w_1	x[2]	Gewicht in kg 0B	0C, 0E	4B
032160 A	080				32	50	80	50	15	168	132	160	100	70	240	190	M12	115	100	28	29	34
032160 B	080	090			32	50	80	50	15	168	132	160	100	70	240	190	M12	120	100	28	29	34
032200 A	080	090			32	50	80	50	15	168	160	180	100	70	240	190	M12	130	100	32	33	41
032200 B	080	090			32	50	80	50	15	168	160	180	100	70	240	190	M12	140	100	32	33	41
032250[1]	080	090	100		32	50	100	65	15	178	180	225	125	95	320	250	M12	160	100	42	44	52
040160	080	090			40	65	80	50	15	178	132	160	100	70	240	190	M12	130	100	32	34	36
040200	080	090	100		40	65	100	50	15	168	160	180	100	70	265	212	M12	145	100	44	45	47
040250	090	100			40	65	100	65	15	178	180	225	125	95	320	250	M12	160	100	49	51	52
040315[1]	100	112			40	65	125	65	18	194	225	250	125	95	345	280	M12	205	100	78	83	110
040315[1]			132		40	65	125	65	18	227	225	250	125	95	345	280	M12	205	100	78	83	110
050160	080	090			50	65	100	50	15	168	160	180	100	70	265	212	M12	130	100	33	37	39
050160			100		50	65	100	50	15	163	160	180	100	70	265	212	M12	130	100	33	37	39
050200	080	090	100	112	50	65	100	50	15	168	160	200	100	70	265	212	M12	150	100	44	48	49
050250	090	100	112		50	65	100	65	15	178	180	225	125	95	320	250	M12	170	100	47	50	54
050315[1]	112				50	65	125	65	17	194	225	280	125	95	345	280	M12	210	100	82	85	112
050315[1]		132	160		50	65	125	65	17	227	225	280	125	95	345	280	M12	210	100	82	85	112
065160	080	090			65	80	100	65	15	168	160	200	125	95	280	212	M12	150	100	46	47	49
065160			100		65	80	100	65	15	163	160	200	125	95	280	212	M12	150	100	46	47	49
065200	090	100	112		65	80	100	65	15	168	180	225	125	95	320	250	M12	165	140	50	51	53
065250	100	112			65	80	100	80	15	188	200	250	160	120	360	280	M16	185	140	65	68	70
065250			132		65	80	100	80	15	201	200	250	160	120	360	280	M16	185	140	65	68	70
065315	132	160			65	80	125	80	18	227	225	280	160	120	400	315	M16	220	140	94	97	117
080160	090				80	100	125	65	15	168	180	225	125	95	320	250	M12	170	140	49	53	55
080160		100	112		80	100	125	65	15	163	180	225	125	95	320	250	M12	170	140	49	53	55
080200	100	112			80	100	125	65	15	184	180	250	125	95	345	280	M12	180	140	61	63	66
080200			132		80	100	125	65	15	227	180	250	125	95	345	280	M12	180	140	61	63	66
080250	100	112			80	100	125	80	18	188	200	280	160	120	400	315	M16	200	140	72	75	76
080250			132	160	80	100	125	80	18	221	200	280	160	120	400	315	M16	200	140	72	75	76
080315	132	160			80	100	125	80	18	227	250	315	160	120	400	315	M16	235	140	94	99	130
100160[1]	100	112			100	125	125	80	18	214	200	280	160	120	360	280	M16	200	140	76	77	100
100160[1]			132		100	125	125	80	18	257	200	280	160	120	360	280	M16	200	140	76	77	100
100200	112				100	125	125	80	18	184	200	280	160	120	360	280	M16	200	140	69	72	89
100200		132			100	125	125	80	18	227	200	280	160	120	360	280	M16	200	140	69	72	89
100250	132	160			100	125	140	80	18	227	225	280	160	120	400	315	M16	210	140	82	84	91
100315	160	180			100	125	140	80	18	227	250	315	160	120	400	315	M16	245	140	99	104	125
125200[1]	132	160			125	150	140	80	18	257	250	315	160	120	400	315	M16	240	140	99	102	107
125250	160	180			125	150	140	80	18	227	250	355	160	120	400	315	M16	240	140	102	105	115
150200[1]	160	180			150	200	160	100	20	257	280	400	200	150	550	450	M20	265	140	120	125	135
150250[1]	160	180	200		150	200	160	100	20	236	280	400	200	150	500	400	M20	275	140	124	130	154
200250[1]	160	180	200		200	200	160	100	22	308	280	400	200	150	500	400	M20	310	180	186	191	--

1) Transnormbaugrößen nicht in DIN 24255 / EN 733 enthalten.

2) Benötigte Ausbaulänge um die Einschubeinheit zu entfernen.

* Bohrungen für angegebene Schraubengrößen. Schrauben sind nicht im Lieferumfang enthalten.

Flanschanschlussmaße

nach DIN EN 1092-2 PN 10 / 16									PN 10	PN 16	nach DIN EN 1092-1 PN 10 / 16 (Stahl)								
$DN_{1,2}$	32	40	50	65	80	100	125	150	200	200	32	40	50	65	80	100	125	150	200
k	100	110	125	145	160	180	210	285	340	340	100	110	125	145	160	180	210	285	340
D	140	150	165	185	200	220	250	240	295	295	140	150	165	185	200	220	250	240	295
b_{fl}	18	18	20	20	22	24	26	26	26	30	18	18	18	18	20	20	22	22	24
	+4,0 -3,0						+4,5 -4,0				+2,0 -1,3				+4,0 -1,5				
d_2	19	19	19	19	19	19	19	23	23	23	18	18	18	18	18	18	18	22	22
Number	4	4	4	4	8	8	8	8	8	12	4	4	4	4	8	8	8	8	8

Motorabmessungen n = 1450 1/min

Baugröße	kW	b_1*	c_1*	D_1	g*	h*	m*	m_3	m_4*	m_5	n_3*	n_4	o_1*	s	w*	kg
80	0,55 / 0,75	--	--	200	158	--	--	--	--	--	--	--	238	10	135	13
90S	1,1	--	--	200	178	--	--	--	--	--	--	--	255	10	150	18
90L	1,5	--	--	200	178	--	--	--	--	--	--	--	280	10	150	22
100L	2,2 / 3,0	--	--	250	198	--	--	--	--	--	--	--	316	12	160	28 / 30
112M	4,0	--	--	250	223	--	--	--	--	--	--	--	334	12	179	45
132S	5,5	--	--	300	262	--	--	--	--	--	--	--	372	12	205	56
132M	7,5	--	--	300	262	--	--	--	--	--	--	--	410	12	205	64
160M	11,0	--	--	350	312	--	--	--	--	--	--	--	485	15	248	101
160L	15,0	--	--	350	312	--	--	--	--	--	--	--	529	15	248	110
180M	18,5	80	28	350	357	180	75	121	294	241	350	279	557	15	241	174
180L	22,0	80	28	350	357	180	75	121	332	279	350	279	595	15	279	185
200L	30,0	82	30	400	397	200	85	133	332	305	385	318	619	19	267	240

Motorabmessungen n = 2900 1/min

Baugröße	kW	b_1*	c_1*	D_1	g*	h*	m*	m_3	m_4*	m_5	n_3*	n_4	o_1*	s	w*	kg
80	0,75 / 1,1	35	13	200	158	80	40	50	126	100	149	125	238	10	135	13 / 17
90S	1,5	38	15	200	178	90	42	56	131	100	164	140	255	10	150	19
90L	2,2	38	15	200	178	90	42	56	156	125	164	140	280	10	150	20
100L	3,0	44	15	250	198	100	50	63	173	140	188	160	316	12	160	32
112M	4,0	48	18	250	223	112	50	70	177	140	220	190	334	12	179	40
132S	5,5 / 7,5	51	20	300	262	132	55	89	187	140	248	216	372	12	205	59 / 67
160M	11,0 / 15,0	64	20	350	312	160	65	108	256	210	308	254	485	15	248	114
160L	18,5	64	20	350	312	160	65	108	300	254	308	254	529	15	248	134
180M	22,0	80	28	350	357	180	75	121	294	241	350	279	557	15	241	165
200L	30,0 / 37,0	82	30	400	397	200	85	133	332	305	385	318	619	19	267	232 / 249

* Motorabmessungen abhängig vom Motorhersteller.

Maßtafel **n = 2900 1/min**

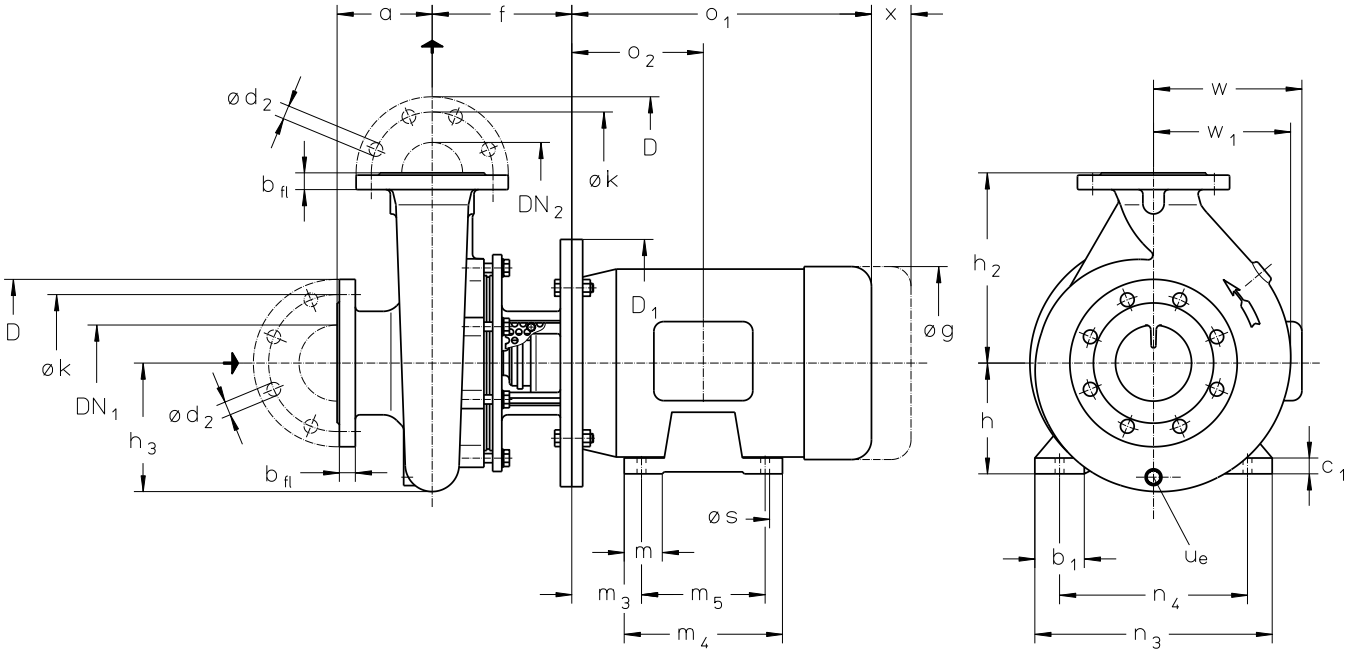

u_e = Anschluss für Entleerung G 1/4, ab DN_2 65 = G 3/8

Abmessungen in mm.

Baugröße	Motorbaugröße n = 2900 1/min				DN_2	DN_1	a	f	h_2	h_3	w_1	x[2]	Gewicht in kg 0B	0C, 0E	4B
032125	080	090	100		32	50	80	168	140	100	110	100	24	26	30
032160 A	090				32	50	80	168	160	115	115	100	28	29	34
032160 A		100	112		32	50	80	163	160	115	115	100	28	29	34
032160 A				132	32	50	80	211	160	115	115	100	28	29	34
032160 B	090				32	50	80	168	160	115	120	100	28	29	34
032160 B		100	112		32	50	80	163	160	115	120	100	28	29	34
032160 B				132	32	50	80	211	160	115	120	100	28	29	34
032200 A	100	112			32	50	80	168	180	130	130	100	32	33	41
032200 A			132	160	32	50	80	211	180	130	130	100	32	33	41
032200 B	100	112			32	50	80	168	180	135	140	100	32	33	41
032200 B			132	160	32	50	80	211	180	135	140	100	32	33	41
032250[1]	160				32	50	100	211	225	155	160	100	42	44	52
040125	090	100	112		40	65	80	163	140	100	110	100	30	32	33
040160	100	112			40	65	80	163	160	125	130	100	32	34	36
040160			132	160	40	65	80	211	160	125	130	100	32	34	36
040200	100	112			40	65	100	168	180	135	145	100	44	45	47
040200			132	160	40	65	100	211	180	135	145	100	44	45	47
040250	132	160	180		40	65	100	211	225	160	160	100	49	51	52
050125	090	100	112		50	65	100	168	160	115	120	100	30	34	37
050125				132	50	65	100	211	160	115	120	100	30	34	37
050160	112				50	65	100	163	180	125	130	100	33	37	39
050160		132	160		50	65	100	211	180	125	130	100	33	37	39
050200	132	160	180		50	65	100	211	200	145	150	100	44	48	49
050250	160	180			50	65	100	211	225	165	170	100	47	50	54
065125	112				65	80	100	168	180	130	140	100	37	39	45
065125		132			65	80	100	211	180	130	140	100	37	39	45
065160	132	160			65	80	100	211	200	135	150	100	46	47	49
065200	160	180			65	80	100	211	225	160	165	140	50	51	53
065250	160	180	200		65	80	100	221	250	180	185	140	65	68	70
080160	160				80	100	125	211	225	155	170	140	49	53	55
080200	160	180	200		80	100	125	227	250	175	180	140	61	63	66
100160[1]	160	180	200		100	125	125	257	280	185	200	140	76	77	100
100200	180	200			100	125	125	227	280	190	200	140	69	72	89

1) Transnormbaugrößen nicht in DIN 24255 / EN 733 enthalten.

2) Benötigte Ausbaulänge um die Einschubeinheit zu entfernen.

* Bohrungen für angegebene Schraubengrößen. Schrauben sind nicht im Lieferumfang enthalten.

Angaben zur Baugröße - Bestellhinweise

Typ	Baugröße	Hydraulik + Lagerung	Wellendichtung	Werkstoff	Gehäusedichtung
		A • Erste Hydraulik B • Zweite Hydraulik • 3 Spiralgehäuse mit Füßen, ein fettgeschmiertes Wälzlager im Lageraufsatz • 4 Spiralgehäuse ohne Füße, ein fettgeschmiertes Wälzlager im Lageraufsatz	B27*) nicht entlastete Faltenbalg-Gleitringdichtung, Gleitwerkstoff WC / Kohle, Elastomer EPDM BH3 nicht entlastete Faltenbalg-Gleitringdichtung, Gleitwerkstoff SiC / Kohle, Elastomer EPDM BHS nicht entlastete Faltenbalg-Gleitringdichtung, Gleitwerkstoff SiC / SiC, Elastomer FPM (Viton) BHJ nicht entlastete Faltenbalg-Gleitringdichtung, Gleitwerkstoff SiC / Kohle, Elastomer FPM (Viton)	0B Grauguss GG25 0C Grauguss GG25, Laufrad Bronze G-CuSn10 0E Grauguss GG25, Laufrad Edelstahl 1.4408 4B Edelstahl 1.4408	2 Flachdichtung aus EWP 210 4 Flachdichtung aus PTFE

		A3	A4	B3	B4	B27	BH3	BHS	BHJ	0B 2	0C 2	0E 2	4B 2	4B 4
ZLKD	032125		●			●	●	●	●	●	●	●	●	●
	032160	●	●	●	●	●	●	●	●	●	●	●	●	●
	032200	●	●	●	●	●	●	●	●	●	●	●	●	●
	032250	●	●			●	●	●	●	●	●	●	●	●
	040125		●			●	●	●	●	●	●	●	●	●
	040160	●	●			●	●	●	●	●	●	●	●	●
	040200	●	●			●	●	●	●	●	●	●	●	●
	040250	●	●			●	●	●	●	●	●	●	●	●
	040315	●				●	●	●	●	●	●	●	●	●
	050125		●			●	●	●	●	●	●	●	●	●
	050160	●	●			●	●	●	●	●	●	●	●	●
	050200	●	●			●	●	●	●	●	●	●	●	●
	050250	●	●			●	●	●	●	●	●	●	●	●
	050315	●				●	●	●	●	●	●	●	●	●
	065125		●			●	●	●	●	●	●	●	●	●
	065160	●	●			●	●	●	●	●	●	●	●	●
	065200	●	●			●	●	●	●	●	●	●	●	●
	065250	●	●			●	●	●	●	●	●	●	●	●
	065315	●				●	●	●	●	●	●	●	●	●
	080160	●	●			●	●	●	●	●	●	●	●	●
	080200	●	●			●	●	●	●	●	●	●	●	●
	080250	●				●	●	●	●	●	●	●	●	●
	080315	●				●	●	●	●	●	●	●	●	●
	100160	●	●			●	●	●	●	●	●	●	●	●
	100200	●	●			●	●	●	●	●	●	●	●	●
	100250	●				●	●	●	●	●	●	●	●	●
	100315	●				●	●	●	●	●	●	●	●	●
	125200	●				●	●	●	●	●	●	●	●	●
	125250	●				●	●	●	●	●	●	●	●	●
	150200	●				●	●	●	●	●	●	●	●	●
	150250	●				●	●	●	●	●	●	●	●	●
	200250	●					●	●	●	●	●	●		

*) nur für die Heißwasserausführung

Bestellbeispiel:

Typ				Baugröße						Hydr.+ Lager.		Wellen-dichtung			Werk-stoff		Geh.-dicht.	Motorbau-größe		
Z	L	K	D																	
Z	L	K	D	0	8	0	2	0	0	A	4	B	H	3	0	E	2	1	8	0

Die Baugröße ZLKD 080200 A4 BH3 0E 2 mit einem Motor 22,0 kW – 2900 1/min (Motorbaugröße 180)
Hat die vollständige Bestellnummer: ZLKD 080200 A4 BH3 0E 2 180

Die möglichen Motorzuordnungen sind in den Maßtafeln auf Seite 5 und 7 angegeben.

Änderungen, die der technischen Entwicklung dienen, vorbehalten.

Sterling SIHI GmbH
Lindenstraße 170, 25524 Itzehoe
Telefon: 0 48 21 / 7 71-01 Telefax: 0 48 21 / 7 71-274
www.sihi.com